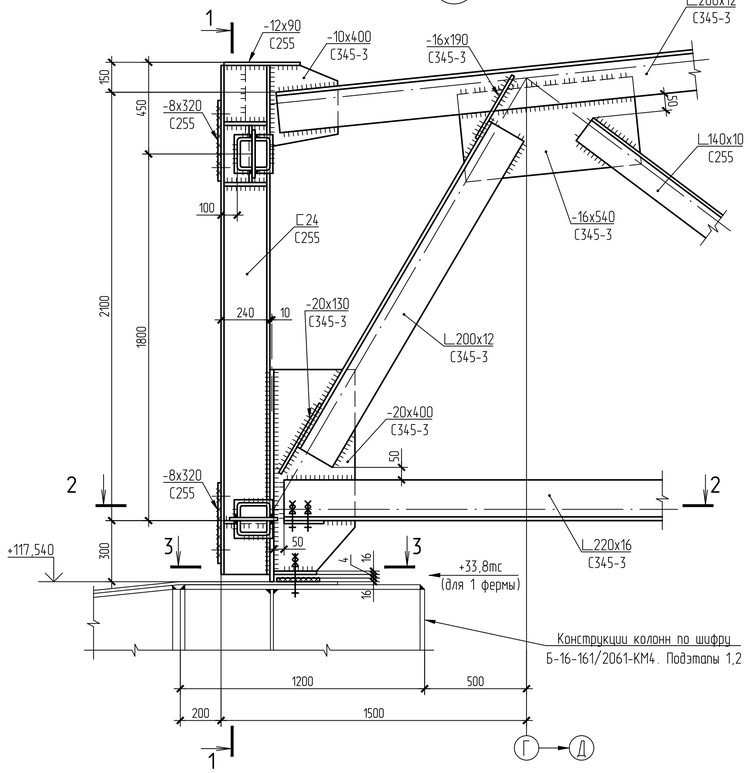

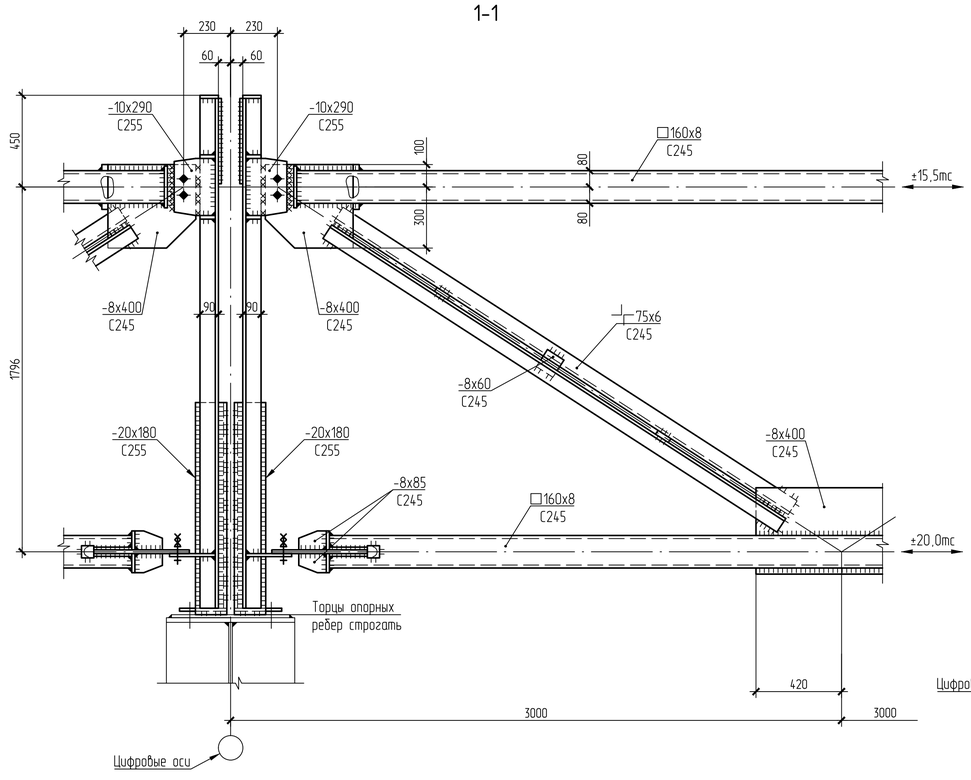

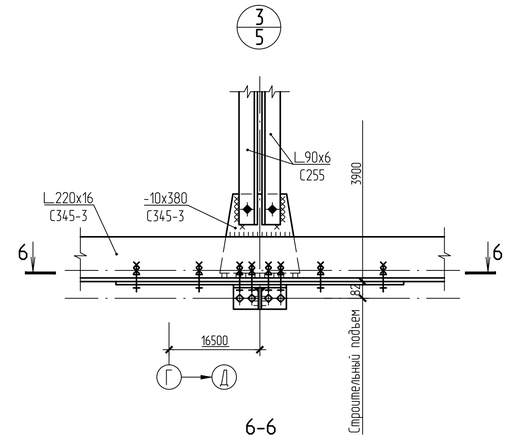

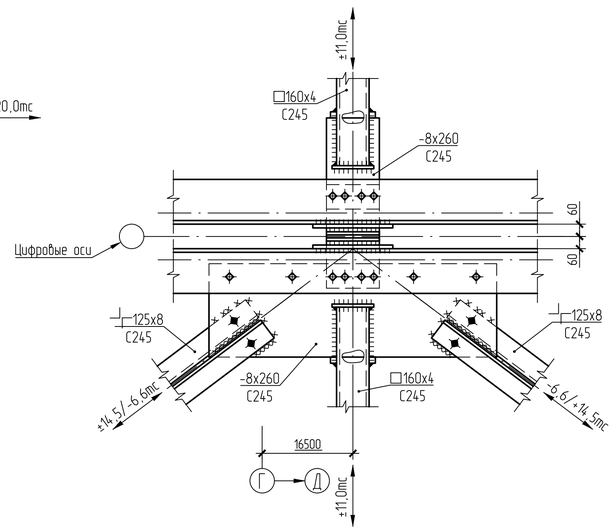

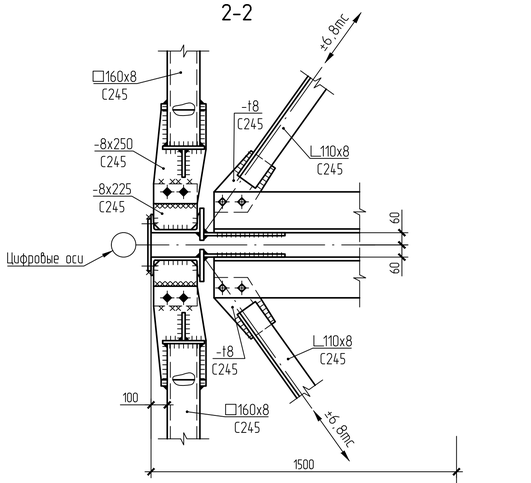

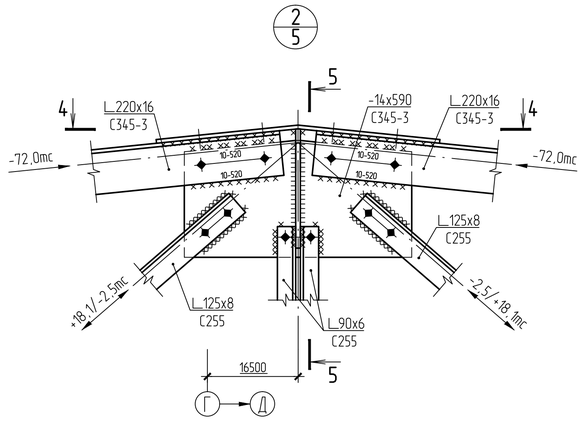

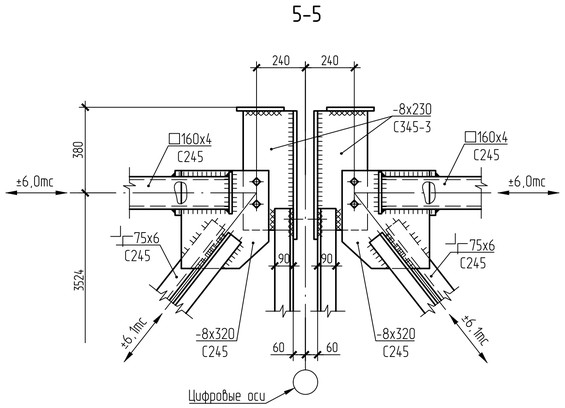

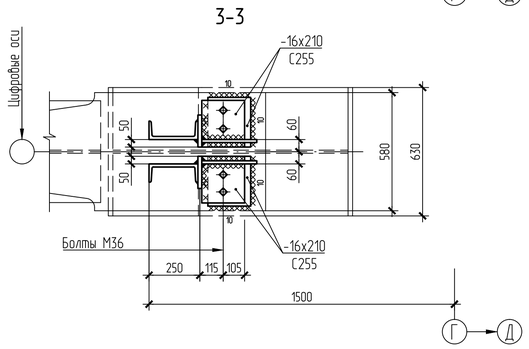

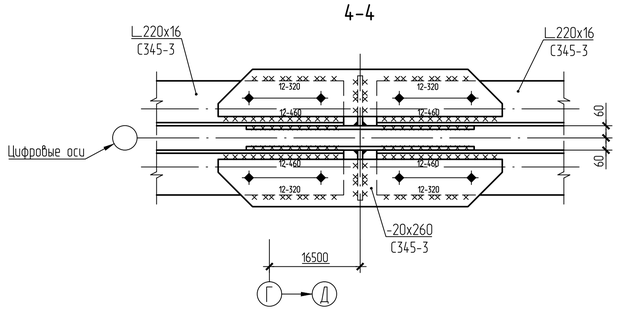

1 Общие указания, ведомость чертежей основного комплекта КМ см. лист 2.

2 Существующие конструкции показаны тонкими линиями, толстыми линиями - элементы усиления.

3 Работать совместно с листом 5.

4 Неоговоренные швы принимать по заданным усилиям и в соответствии с табл. 38 СП 16.13330.2011.

5 Все неоговоренные постоянные болты М20 (класс точности В, класс прочности 5,6). Крепление на болтах выполнять с постановкой дополнительной гайки.

Изм	Кол.уч.	Лист	№докум.	Подпись	Дата	Б-16-161/2061-КМ6.1			
						Филиал "Березовская ГРЭС" ПАО "Юнипро" Здание главного корпуса			
Разраб.		Лукьянов			06.16	Разработка рабочей документации на восстановление строительных конструкций здания главного корпуса между осями 15-23, В-Е. Конструкции покрытия здания. Подэтап 1	Стадия	Лист	Листов
Проверил		Карманова			06.16		Р	6	
ГИП		Карманова			06.16				
Н. контр.		Маковкина			06.16	Узлы 1...3	Общество с ограниченной ответственностью "Сибирская Проектно-Строительная Компания"		

Формат А1

Согласовано

Взам. инв. №

Подпись и дата 30.06.16

Инв. № подл. 3704